Schrittmotor-Controller NikoStepControl 1.0

Materialliste

1x L297, Pollin-Bestellnummer: 100 917
1x L298, Pollin-Bestellnummer: 100 912
1x Kühlkörper Fischer SK409 , Pollin-Bestellnummer: 430 082
6x Leiterplattenklemme 2-polig, Pollin-Bestellnummer: 450 856
1x Drehwiderstand 2k liegend, PIHER PT-10, Pollin-Bestellnummer: 240 345
-> man kann auch 10 k nehmen!
8x schnelle Schottky-Diode BYV28, 3,5 A, 200 V, Pollin-Bestellnummer: 140 705
1x Elektrolytkondensator 100 uF, 25 V, Pollin-Bestellnummer: 210 682
1x Elektrolytkondensator 680 uF, 25 V, Pollin-Bestellnummer: 210 715-> wird verwendet anstelle von 470 uF
3x Kondensator 150 nF, Pollin-Bestellnummer: 200 776
1x Kondensator 3,3 nF
1x Widerstand 22 k
2x Widerstand 10 k
1x Widerstand 1 k
1x Widerstand 2,2 k

2x Leistungs-Widerstand 0,5 Ohm, 2 Watt

1x LED 5 mm
4x Pinheads 2-polig, Pollin-Bestellnummer: 450 748 (Stange mit Seitenschneider schneiden)

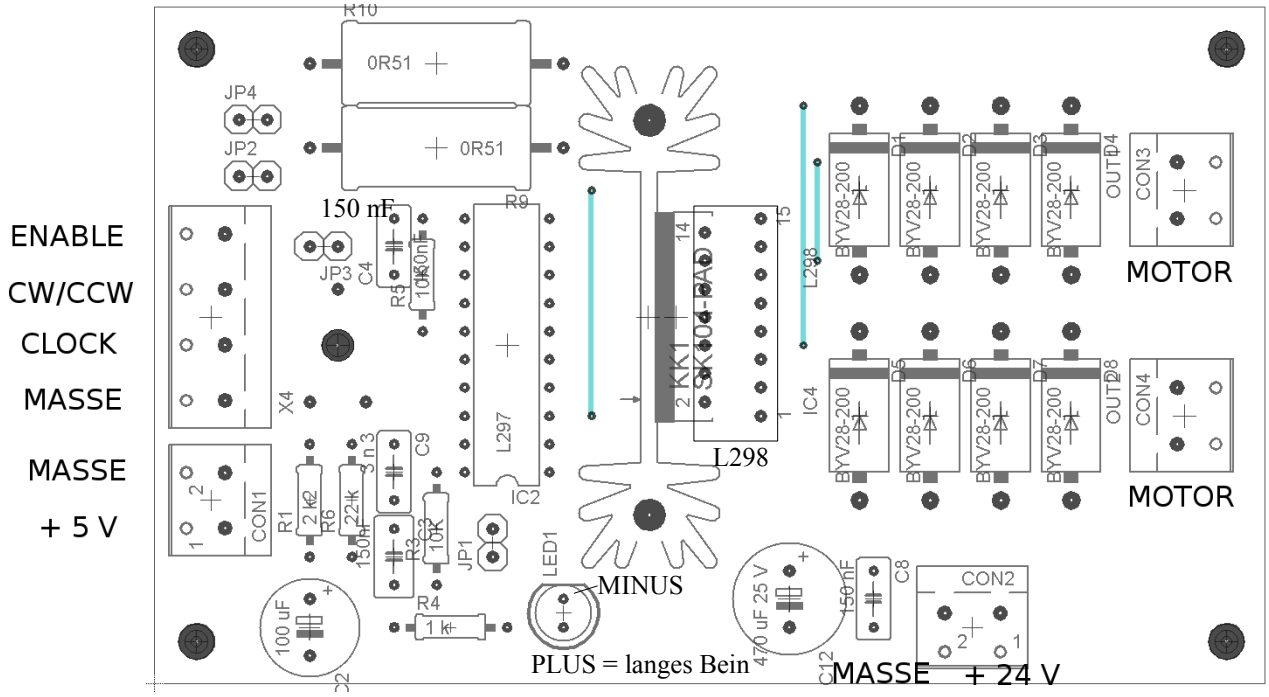

Bitte unbedingt die Einbaurichtung der Chips L297/L298 beachten!

Bitte unbedingt die Einbaurichtung der Dioden BYV28-200 beachten!

Bei den Kondensatoren 100 uF und 470 uF PLUS und MINUS beachten!

Einbaurichtung der LED beachten -> Abflachung = MINUS nach oben!